CREADIL

FLASHFORGE®
3D PRINTER

Guider 3

Plus grande, plus légère, plus simple

Nouvelle génération d'imprimante 3D légère, la Guider 3 présente des caractéristiques telles qu'un rapport d'espace d'impression plus important et un remplacement aisé de la buse. Dotée d'options de double plaque de construction, d'une buse à démontage rapide, d'un filtre à air HEPA 13, d'un contrôle à distance et d'autres fonctions, elle offre une expérience d'impression intelligente et pratique pour l'éducation, les petites entreprises et les utilisateurs individuels, ce qui en fait un choix rentable pour les applications de production en petits lots.

L'équipement léger et le puissant système de gestion de la production garantissent une impression stable et continue 24 heures sur 24 et 7 jours sur 7 pendant le processus de production et de développement, ce qui permet de l'adapter à des applications multi-scénarios.

Système de récupération des pertes d'énergie

Il peut sauvegarder l'état d'impression en cas de panne de courant inattendue et poursuivre l'impression après le rétablissement du courant.

Equipement de système de gestion intégré

Notre logiciel de tranchage FlashPrint 5 permet le contrôle conjoint de plusieurs machines et la gestion intégrée des dispositifs dans la production de petites séries.

Suivi en temps réel du processus d'impression

Avec sa caméra équipée, le processus et l'état de l'impression peuvent être surveillés en temps réel par les interfaces FlashPrint 5 et UI.

Système de matériaux ouverts

L'extrudeur haute température 320℃ est compatible avec l'ABS/PLA/PC/PA/HIPS/ASA/PETG/PA-CF, etc., et prend en charge les matériaux tiers, adaptés à diverses applications.

Cas d'applications

Principales caractéristiques

La Guider 3 est spécialement conçue pour les applications de production en petites séries. La structure légère et compacte de la machine, son système de gestion simple et puissant et sa capacité de livraison rapide et efficace garantissent un processus continu de fabrication de petites séries dans divers cas, et fournissent des méthodes de production simples et peu coûteuses.

Conception légère et compacte
(10% de perte de poids)

Excellente vitesse
d'ilmpression
(250mm/s)

Simple d'utilisation

7*24hr
Impression stable

Conception légère et compacte pour un espace de production flexible

La nouvelle conception de la structure de la machine améliore le taux d'utilisation de l'espace interne de l'équipement, réalise une expansion du volume de construction tout en faisant en sorte que l'équipement occupe moins d'espace, offrant une disposition flexible de la ligne de production.

Le cadre entier adopte une structure en aluminium, et le boîtier adopte des feuilles d'ABS et d'acrylique légères et durables, ce qui permet de réaliser un design léger de l'intérieur vers l'extérieur tout en assurant une impression stable.

Comparé aux anciennes générations :

10% ↓ Poids

21% ↑ Espace d'impression

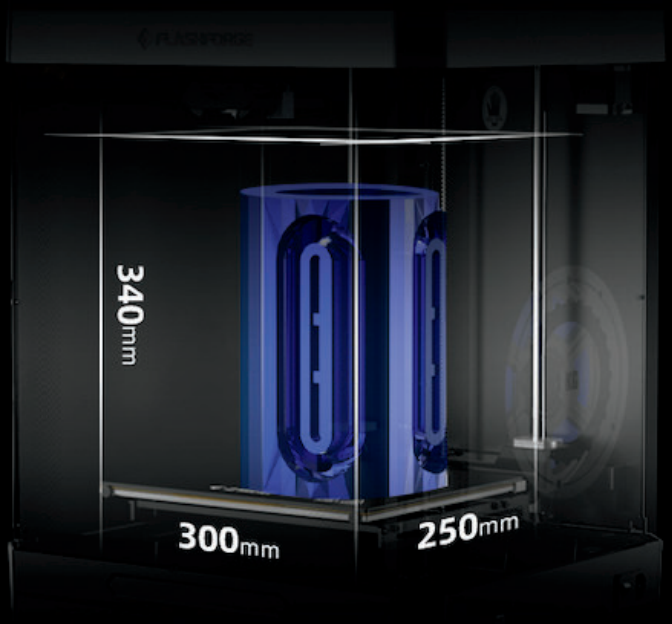

Puissant système à double plate-forme

La Guider 3 offre deux options de plateforme différentes : une plateforme en verre et une plateforme flexible en acier. Ainsi, les utilisateurs peuvent faire des choix personnalisés en fonction de leurs besoins lors de l'impression de différents filaments, ce qui la rend adaptée à des scènes d'impression diversifiées.

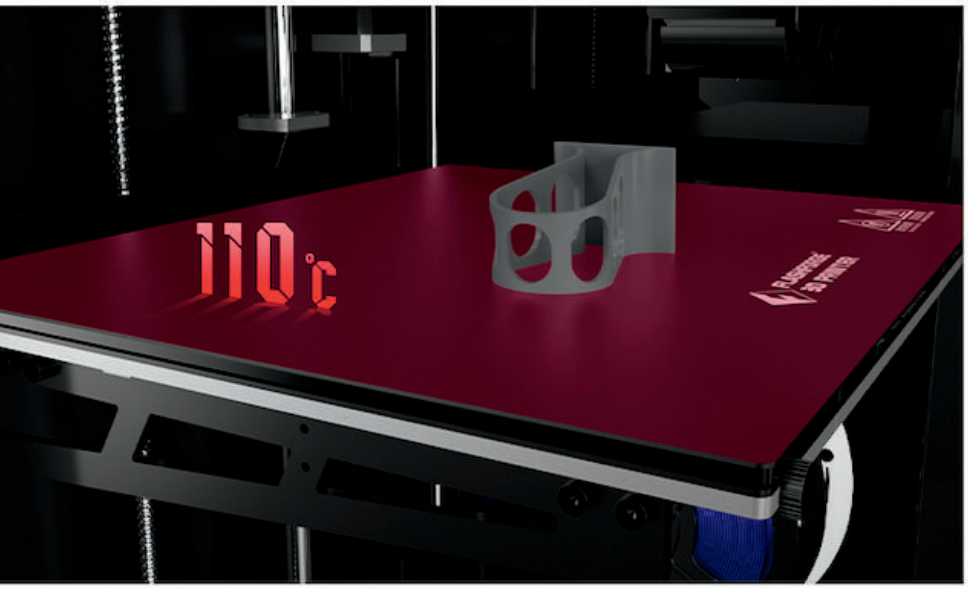

- Remplacement rapide en 30s;
- Chauffe uniforme de 110° C
- Offre de meilleurs effets d'impression

Rapide & efficace

Structure CoreXY pour une production rapide

La Guider 3 contribue à l'efficacité du flux de travail et répond à la demande de livraison rapide du marché personnalisé. Elle adopte la structure de mouvement CoreXY plus fluide, prend en charge l'impression à grande vitesse et à faible bruit, ce qui permet de gagner du temps d'impression, d'assurer une impression stable et d'offrir une expérience d'impression efficace.

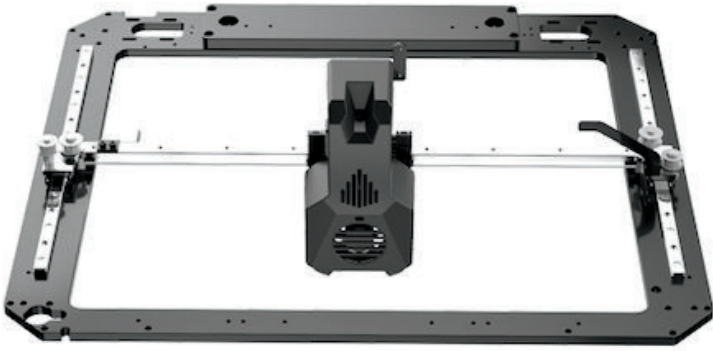

Processus simple

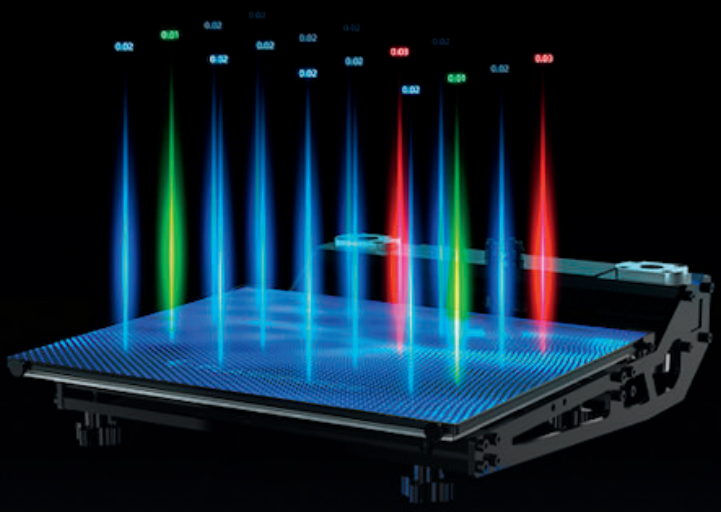

Système de mise à niveau pratique

La mise à niveau est la première étape du lancement de l'impression, elle est donc cruciale pour la réussite et la qualité de l'impression. La Guider 3 optimise le système de mise à niveau auxiliaire et de mise à niveau automatique pour garantir votre opération de mise à niveau dans toutes les directions

.

Le capteur de proximité inductif à haute sensibilité détecte et enregistre les données de planéité initiale de la plate-forme horizontale, et compense intelligemment la hauteur de la plate-forme par l'axe Z pendant le processus d'impression pour réaliser la mise à niveau automatique.

Structure améliorée de l'extrudeur, fixation rapide de la buse

Adaptée à divers filaments, la conception de la structure d'extrusion à double engrenage augmente la force d'alimentation du filament de 150 % et cause moins de problèmes de colmatage

La buse à fixation rapide, avec plusieurs options de diamètre, est facile à remplacer et à entretenir, et peut répondre à diverses exigences d'utilisation.

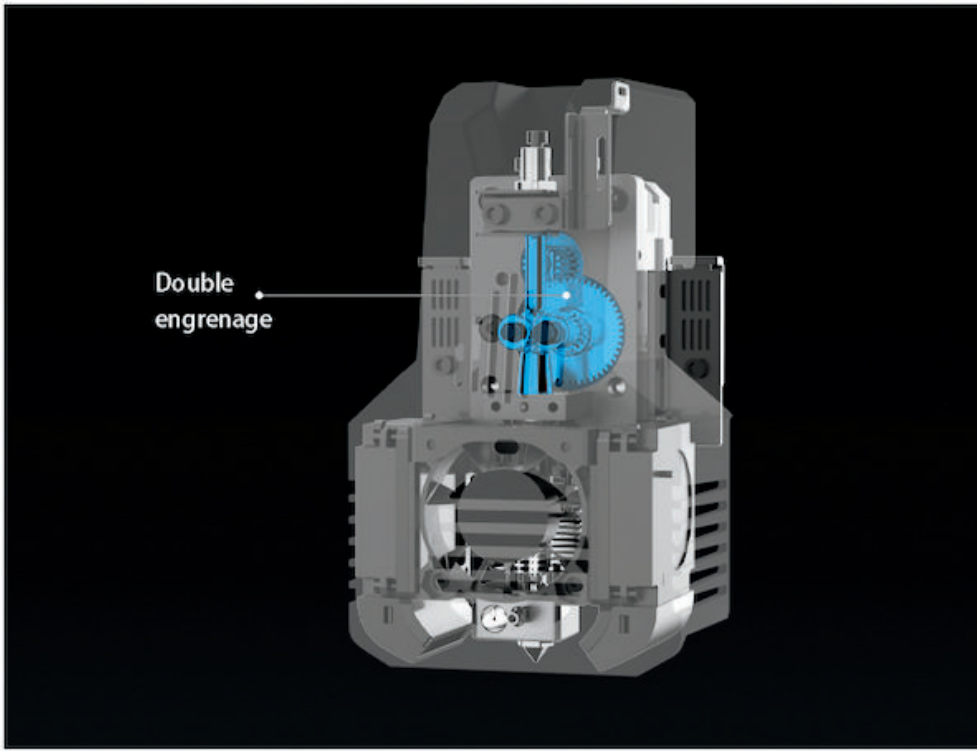

Assistance de maintenance auto-équipé

L'assistance de maintenance équipée fournit des solutions aux problèmes d'impression les plus courants, permet de gagner du temps de communication et de réaliser une maintenance efficace.

Respect de l'environnement & Faible consommation

Filtration d'air | Mode veille | Arrrêt automatique | Détection de filament

Le système de filtre à air HEPA peut filtrer efficacement la poussière, les odeurs et les particules générées pendant le processus d'impression, garantissant ainsi un environnement de travail sûr et respectueux de l'environnement.

CREADIL

The future of manufacturing

Nombre d'extudeurs	1
Précision d'impression	± 0.15 mm or 0.002 mm/mm
Précision du positionnement	X/Y-axe 0.011 mm;
	Z-axe 0.0025 mm
Epaisseur des couches	0.05 ~ 0.4 mm
Volume d'impression	300 x 250 x 340mm
Diamètre buse	0.4 (0.4/0.6/0.8)mm
Type de buse	Buse en acier inoxydable
Vitesse d'impression	10 ~ 250mm/s
Témpérature max extrudeur	320 ℃
Température max plateforme	110 ℃
Filaments compatibles	ABS / PLA / PC / PA / HIPS / ASA /
	PETG / PA-CF / PLA-CF / PETG-CF /
	PETG-GF
Alimentation	AC100-240V / DC24V / 20.8A□500W
Taille du dispotif	496(L) * 436(W) * 696(H) mm
Taille du carton	585(L) * 530(W) * 760(H) mm
Logiciel de découpe	Flashprint
Format des fichiers	Entrée: 3MF/ STL / OBJ / FPP / BMP /
	PNG / JPG / JPEG File□
	Sortie: GX/G File/ gcode

Connexion	USB Disk / Ethernet / Wi-Fi
Certification	CE / FCC / RoHS
Température de travail	15-30℃
Systèmes d'exploitation compatibles	Win xp / Vista / 7 / 8 / 10, Mac OS
Logiciels de découpe compatibles	Slic3r / Cura (Need to set up)
Ecran tactile LCD	4.3- pouces
Lit d'impression	Plateforme fléxible en acier/verre
Design fermé	✓
Nivellement auxilliaire	✓
Alerte de l'épuisement du filament	✓
Lit d'impression remplaçable	✓
Imprimante silencieuse	✓
Impression continu quand le courant s'arrête	✓
Surveillance à distance par caméra	✓
Wi-Fi sans fil	✓
Ethernet	✓
Interface clé USB	✓
Filtre air	✓
Cloud	✓

http://

creadil.com

09.77.92.15.08

410 Rue Le Chatelier, Bât 63,
Vaulx-Milieu, 38090

contact@creadil.com